升级和维修指南

Hewlett-Packard 产品和服务的所有保修限于这些产品与服务所附带的明确声明。本文的任何条款都不应视作构成保修声明的附加条款。 HP 不对本文的技术性错误、编印错误或遗漏负任何责任。

对于在非 HP 提供的设备上 HP 软件的使用和可靠性， HP 概不负责。

本文档包含的所有权信息均受版权保护。未经 HP 事先书面许可，不得将本文档的任何部分影印、复制或翻译成其他语言。

Hewlett-Packard Company
P.O. Box 4010
Cupertino, CA 95015-4010
USA

Copyright © 2007 Hewlett-Packard Development Company, L.P.

在美国已获得美国专利号 4,930,158 和 / 或 4,930,160 的专利许可，有效期到 2008 年 8 月 28 日。

HP 支持科技产品在法律允许范围内的使用，我们不认可、也不鼓励我们的产品被用于著作权法所不允许的目的。

本文档中的内容可随时更改，恕不另行通知。

目录

简介 1
安全信息 2
打开机箱 2
    准备电脑 3
    拆除机箱盖 4
    找出电脑机箱内各组件的位置 5
关闭机箱 6
    装回机箱盖 6
    关闭机箱之后 6
拆除和更换光驱 7
    开始之前 7
    拆除光驱 8
    更换光驱 10
拆除和更换硬盘 11
    开始之前 11
    拆除硬盘 11
    更换硬盘 13
拆除和更换内存条 15
    开始之前 15
    拆除内存条 16
    更换内存条 17
拆除和更换 PCI 卡 18
    开始之前 18
    拆除 PCI 卡 19
    更换 PCI 卡 19
    拆除 PCI-E 卡 20
    更换 PCI-E 卡 21
拆除和更换电池 22
    开始之前 22

升级和维修指南

简介

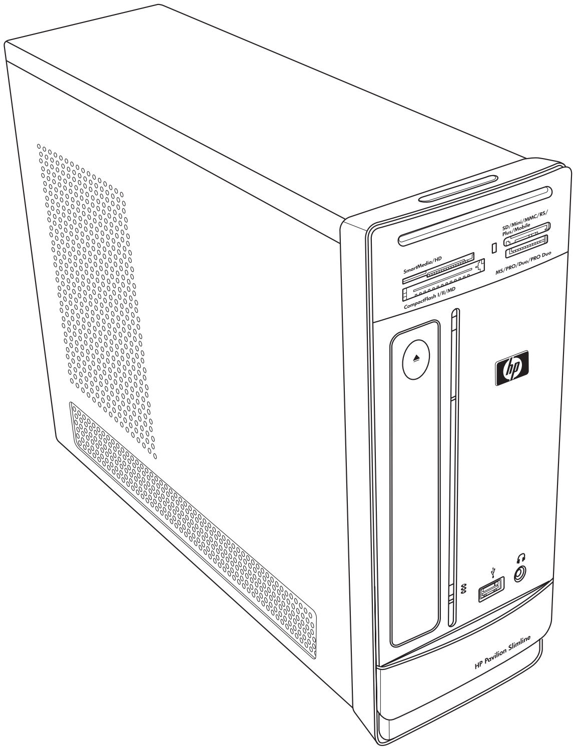

《升级和维修指南》提供了有关拆除和更换 HP Pavilion Slimline 台式电脑中的下列硬件的指导：

- 光驱
- 硬盘
- 内存条
- PCI 卡
- PCI-E 卡
- 电池

安全信息

在执行任何步骤之前，请仔细阅读以下重要安全信息。

本产品还未进行与 “IT” 电源系统 （按照 IEC 60950 标准，不直接接地的交流分布式系统）连接的评估。

警告：安装电脑并将其连接到电源系统之前，请务必仔细阅读 《*有限保修和支持指南*》中的 “其他安全信息” 部分。

警告：请勿将手靠近正在旋转的风扇。电脑接通电源时，请勿将手指或工具靠近风扇。当电脑还连接着电源线或接通电源时，请勿打开机箱盖。否则，您可能会毁坏电脑或受到正在旋转的风扇叶片的伤害。

警告：请避免碰触电脑内部的锋利边缘。

打开机箱

在升级电脑的任何组件之前，应准备好您的电脑以便安全地对电脑的各个组件进行操作。

尝试升级或维修电脑前，请先阅读以下内容：

- 尝试执行任何拆除 / 更换操作之前，请先打印此文档。
- 这些步骤假定您熟悉与电脑相关的一般术语，以及使用和修理电子设备所需的安全措施和操作规则。
- 记录并保存好系统型号和序列号、所有的安装选项以及与系统有关的其他信息。这样，如果稍后需要这些信息，您就不必再次打开机箱进行查看了。

注意事项：静电会损坏电脑的电子组件或选购的设备。通过快速接触接地的金属设备，确保释放您身体所带的静电。

- Hewlett-Packard 建议您对系统电子组件进行操作时，请使用防静电腕带和导电泡沫衬垫。
- 您需要一个十字改锥。

准备电脑

为避免人身伤害和设备损坏，请务必在打开机箱之前完成以下步骤：

1 请取出下列所有物件：

- 读卡取器中的存储卡
- 光驱中的光盘 （CD 或 DVD）
- Pocket Media Drive 托架中的 Pocket Media Drive

2 关闭电脑。单击 Windows **开始按钮** ®，单击**锁定**按钮旁边的**箭头**按钮，然后单击**关闭系统**。

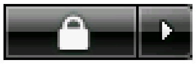

3 断开调制解调器与电话线的连接 （如果有）。

警告：打开机箱盖之前，请务必断开电话系统与调制解调器线的连接。

4 将电源线从电源插座拔出，然后断开与电脑的连接。

警告：为降低电击或高温表面造成人身伤害的风险，请在接触电脑之前将电源线从电源插座拔出。因此，在拆除机箱盖之前，请断开电脑与电源的连接。如果在打开机箱或执行任何步骤之前不这样做，可能会导致人身伤害或设备损坏。

5 断开所有其他附带电缆 （如键盘、鼠标、以太网和显示器）的连接。

6 断开所有外部设备的连接。

拆除机箱盖

警告：拆除机箱盖之前，请务必切断电源。待电脑的内部系统组件冷却后，才可以接触电脑。

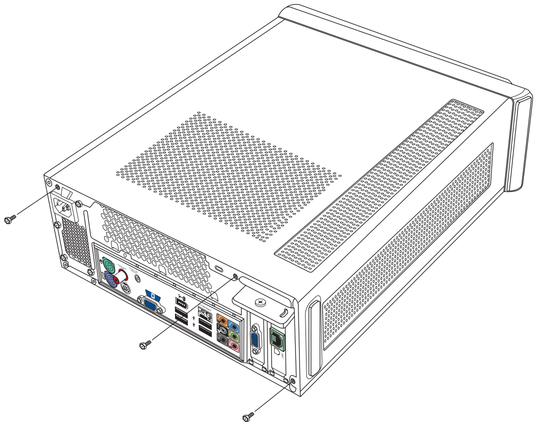

1 完成第 3 页 “准备电脑”中的步骤。
2 将电脑放平。
3 拧松后盖上的三颗螺丝。进行此操作时，请使用十字改锥。

警告：请避免碰触电脑内部的锋利边缘。

4 将机箱盖向后滑动约 1.25 厘米（1/2 英寸），然后向上提离机箱。将其放在一旁。

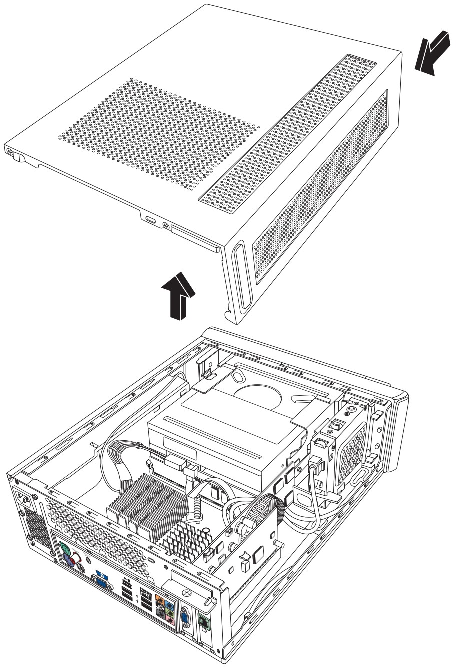

注：如果需要，可以通过机箱盖背部的改锥插槽松开机箱盖。

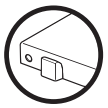

找出电脑机箱内各组件的位置

电脑的组件配置因型号不同而有所差异。您可以拆除和更换以下组件：

	组件	请参见：
A	光驱。可能是 CD-ROM、CD-RW、 DVD-ROM、DVD+RW 或复合光驱	第 7 页 “拆除和更换光驱”。
B	硬盘 （位于光驱托架下方）	第 11 页 “拆除和更换硬盘”。
C	内存条 (2)	第 15 页 “拆除和更换内存条”。
D	调制解调器卡 （PCI 卡）和图形卡 （PCI-E 卡）	第 18 页 “拆除和更换 PCI 卡”。
E	电池	第 22 页 “拆除和更换电池”。

请仔细阅读每个组件操作步骤开篇处 “开始之前” 一节的内容。该节包含有关该可拆除组件的操作要求和重要信息。

下图显示了各个组件的位置：

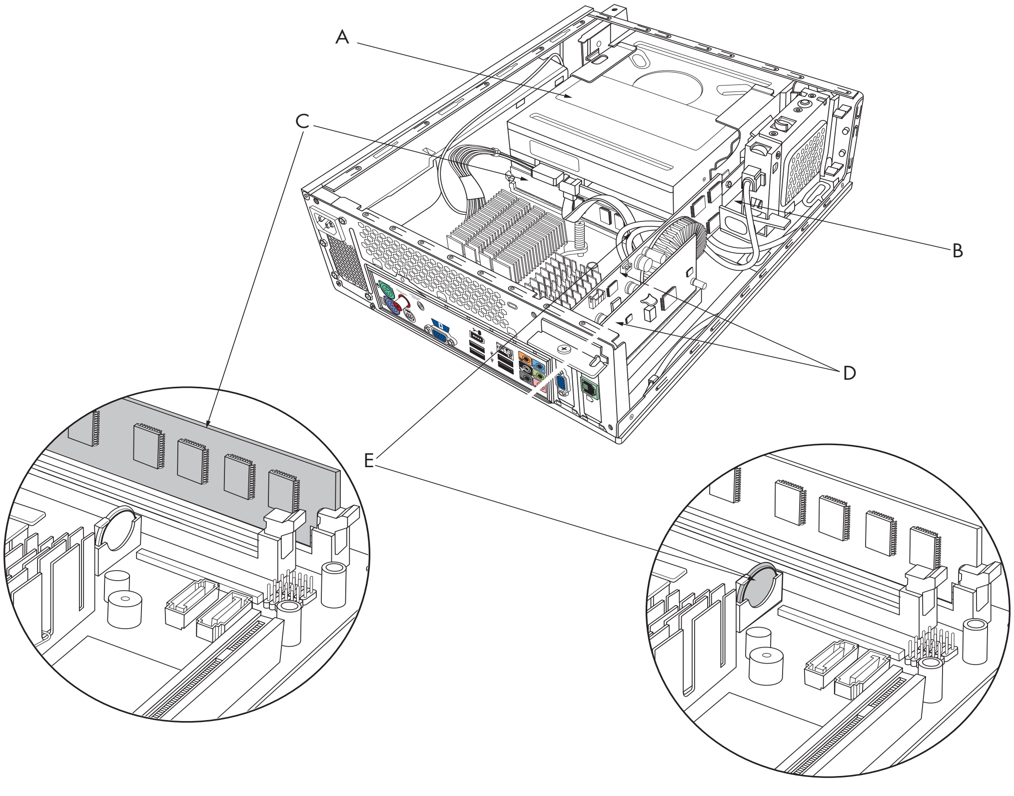

关闭机箱

装回机箱盖

1 将所有电缆放入电脑机箱内。

2 将机箱盖覆在机箱上，距机箱背面约 2.5 厘米 （1 英寸）。确保机箱凹槽与机箱盖上的凸耳对齐。

3 沿着机箱框架向前滑动机箱盖，直到其完全锁定就位。确保机箱盖底部与机箱卡齐。

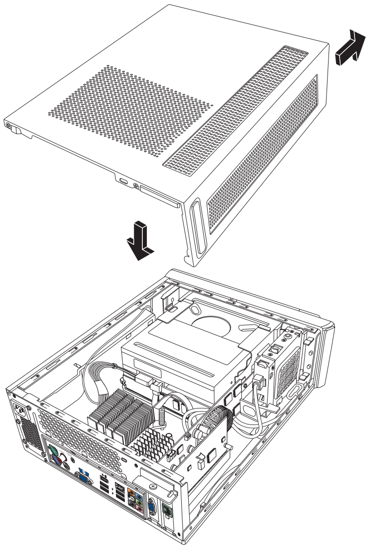

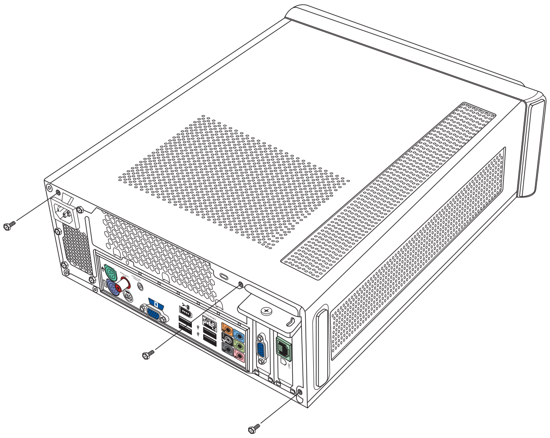

4 将机箱盖上的螺丝与机箱框架背面的螺丝孔对齐。插入并拧紧机箱盖上的螺丝。

5 完成第 6 页 “关闭机箱之后”中的步骤。

关闭机箱之后

为避免人身伤害和设备损坏，在关闭机箱之后，请务必按序逐一完成以下步骤：

警告：为降低电击、失火或设备损坏等风险，请不要将通信或电话接口插入以太网接口。

1 重新连接调制解调器 / 电话线和其他各种附带电缆，如键盘、鼠标、以太网和显示器电缆。

2 重新连接外部设备，如打印机。

3 重新连接电源线。

4 给电脑以及各种外围设备 （如显示器）通电。

拆除和更换光驱

您可以自行更换或升级电脑附带的光驱。请参见第 5 页 “找出电脑机箱内各组件的位置”。

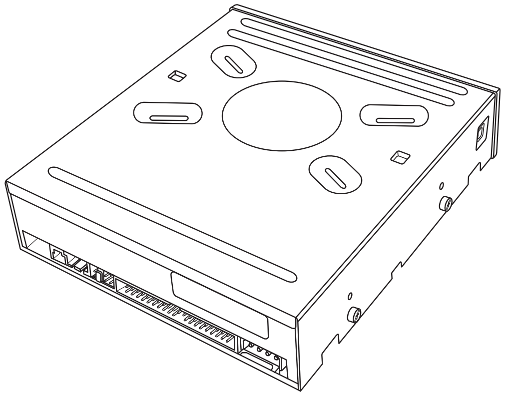

光驱

开始之前

拆除和更换该组件之前，应满足以下要求：

重要提示：由于电脑内部空间有限，您只能安装长度小于 170 毫米 （6.7 英寸）的光驱。

您的电脑配有 SATA （串行高级技术附件）驱动器，该驱动器使用带有可选固定夹的窄数据线。

此操作需要使用十字改锥。

拆除光驱

1 准备好您的电脑，然后拆除机箱盖。完成第 2 页 “打开机箱”中的步骤。

2 拆除电脑的前面板。拨开前面板底部的两个凸耳，接着将前面板顶部的两个凸耳按在一起，然后推出前面板。

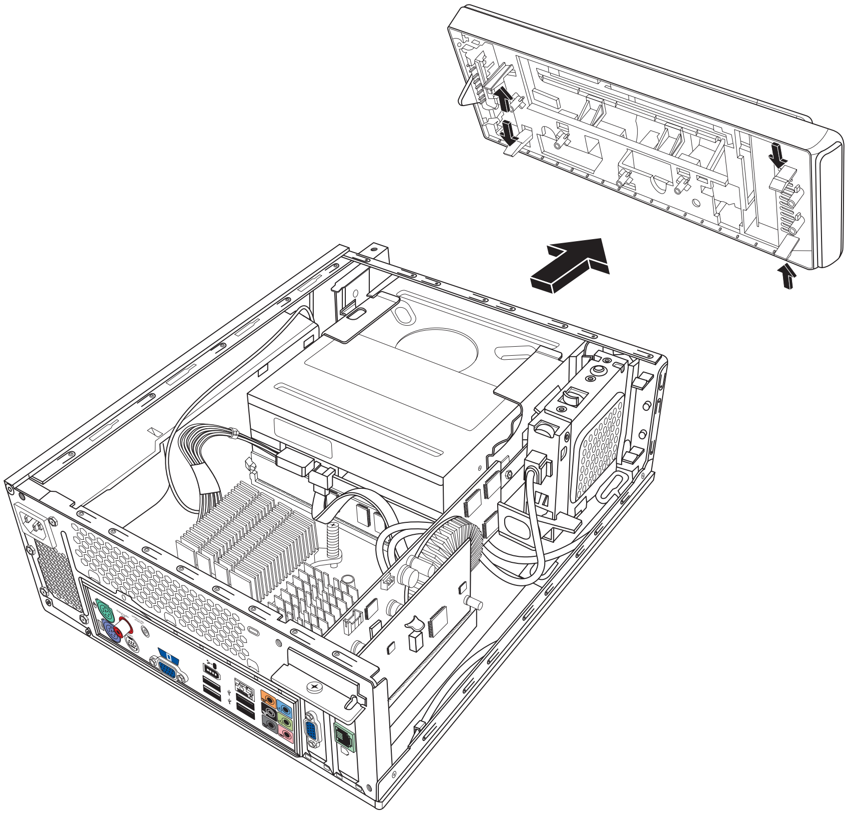

3 如果您的电脑装有 Pocket Media Drive，请提起 Pocket Media Drive 支架上的凸耳。然后将支架向后拉出机箱。

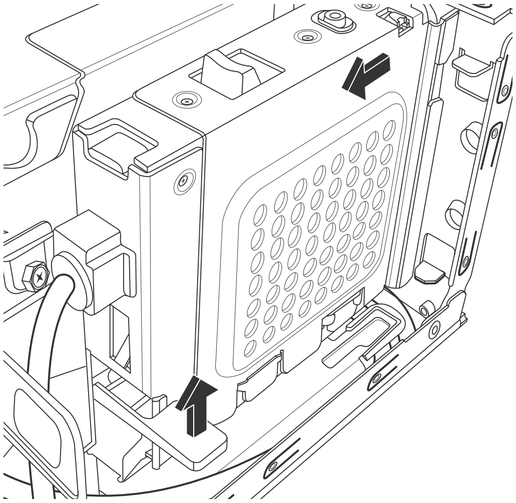

4 拔下连接到光驱背面的电缆之前，请记录好每条电缆的名称和插入方向。

5 将电源线和数据线依次从光驱背面断开。拉动数据线上的固定夹。轻轻摇动着拔下电源线。

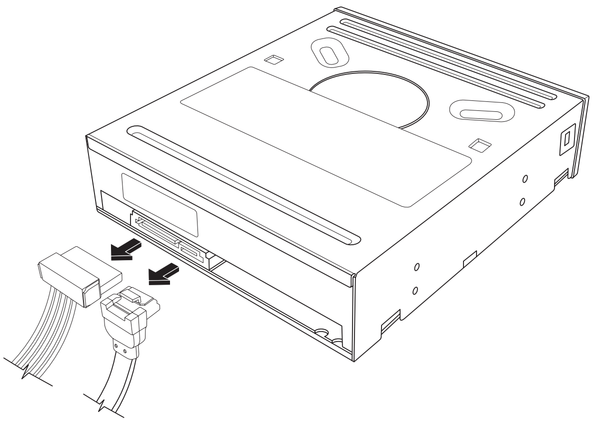

注：SATA 数据线可能包含固定夹。按住固定夹从驱动器中拔出插头，即可将数据线从驱动器上拆下。

注意事项：拉出插头时，只能抓住手柄。

6 拔下音频线 （如果有）。

7 拆下光驱侧面的螺丝。

8 拉开驱动器的固定夹，将驱动器从电脑正面拉出。

重要提示：拆除光驱时，请勿倾斜。

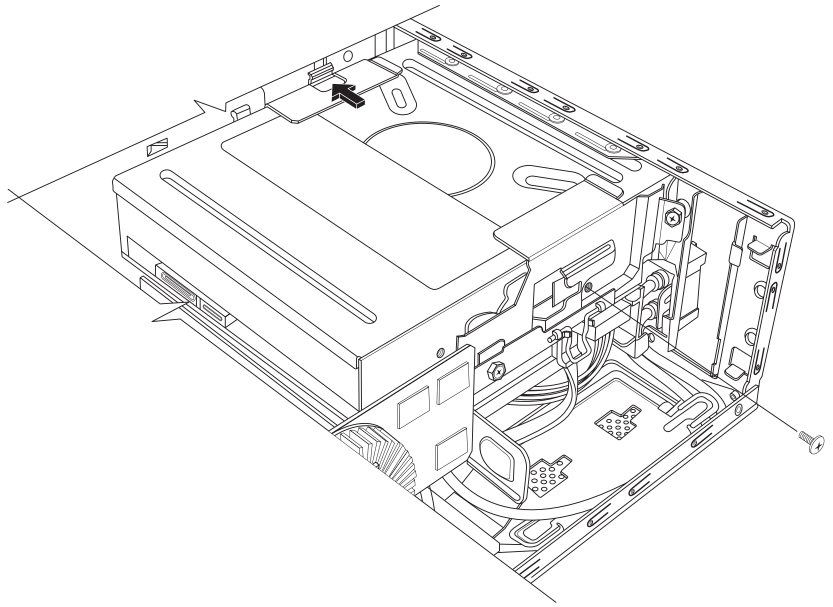

更换光驱

1. 完成第 7 页“拆除和更换光驱”中的步骤。
2. 将新光驱轻轻推入机箱正面的插槽中。

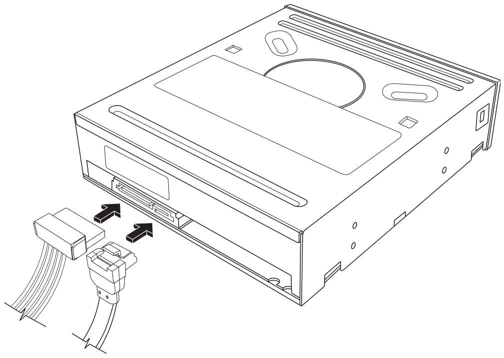

3. 在光驱侧面拧入螺丝。
4. 把电源线和数据线牢固地连接到光驱背面。确保所有电缆完全插入。
5. 某些型号的光驱还连有音频线。如果是这种情况，也应将音频线连上。
6. 如果您的电脑装有 Pocket Media Drive，请插入 Pocket Media Drive 支架：
   a. 将 PMD 支架上的箭头与机箱底部的箭头对齐。
   b. 将 PMD 支架推向机箱的正面，直到它锁定到位。

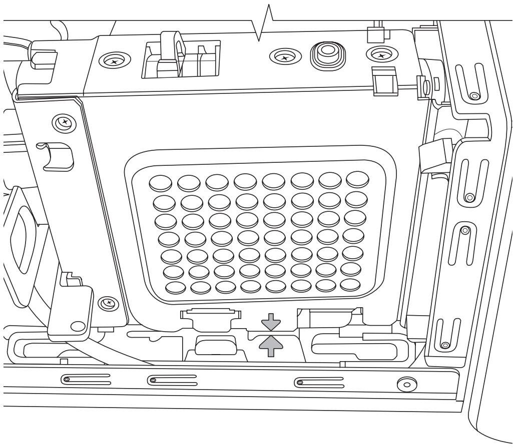

7. 装回前面板。
8. 装回机箱盖并关闭机箱。完成第 6 页“关闭机箱”中的步骤。

拆除和更换硬盘

您可以自行更换或升级电脑附带的硬盘。请参见第 5 页 “找出电脑机箱内各组件的位置”。

原装硬盘中预装了电脑系统复原分区。如果您拆下了此硬盘，请将它存放在正确封装的防静电袋中。

该硬盘为 SATA （串行高级技术附件）驱动器，该驱动器使用带有可选固定夹的窄数据线。

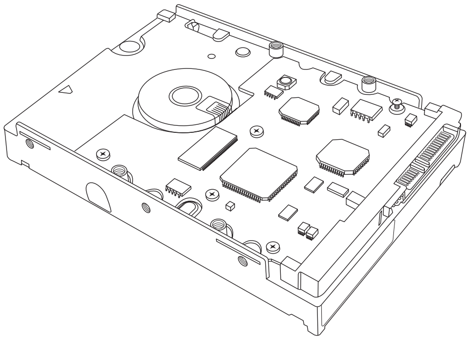

硬盘

开始之前

拆除和更换该组件之前，应满足以下要求：

注意事项：拆除硬盘之前，请将硬盘上的个人文件备份到外部存储设备上，如 DVD、 CD 或 USB 驱动器。不执行该操作将导致数据丢失。

更换硬盘后，请执行 “系统复原” 操作。使用复原光盘运行系统复原，以便载入出厂时预装的文件。有关 “系统复原” 步骤的详细信息，请参阅 《故障排除和维护指南》。

重要提示：升级硬盘之前，请确保有可供使用的复原光盘。

此操作需要使用十字改锥。

拆除硬盘

1 准备好您的电脑，然后拆除机箱盖。完成第 2 页 “打开机箱” 中的步骤。

2 如果您的电脑装有 Pocket Media Drive，请提起 Pocket Media Drive 支架上的凸耳。然后将支架向后拉出机箱。

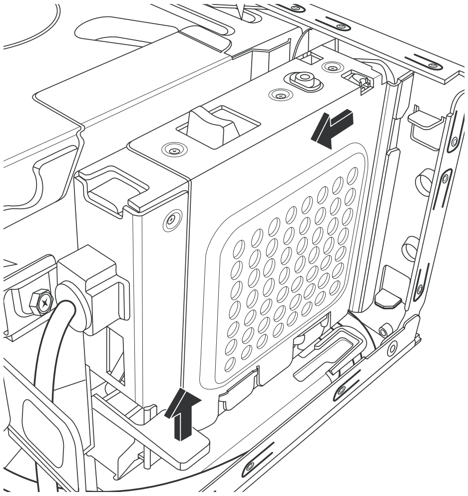

3 拔下电缆之前，请记录好连接在硬盘上的每根电缆的连接方式。

4 提起电线固定夹，从硬盘背面断开电源线和数据线的连接。

5 拧下驱动器托槽上的固定螺丝。

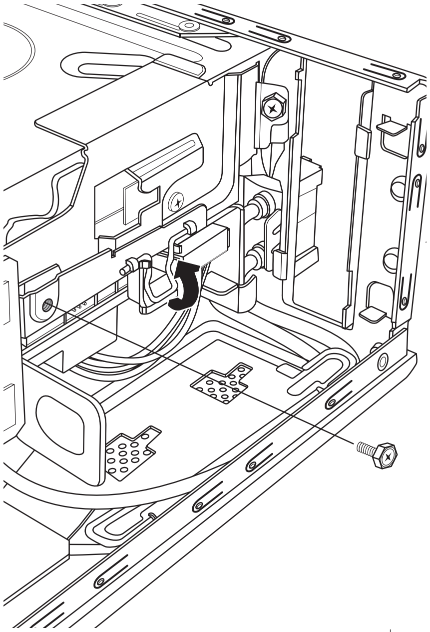

注意事项：对硬盘进行操作时，请务必小心。硬盘跌落或受到撞击，会导致数据丢失。

6 通过拉动硬盘托槽上的凸耳，将硬盘托槽从驱动器托架中滑出。

注：拆除硬盘托槽时，请确保已断开所有电脑电缆。拆除托槽之前，请根据需要推开这些电缆。

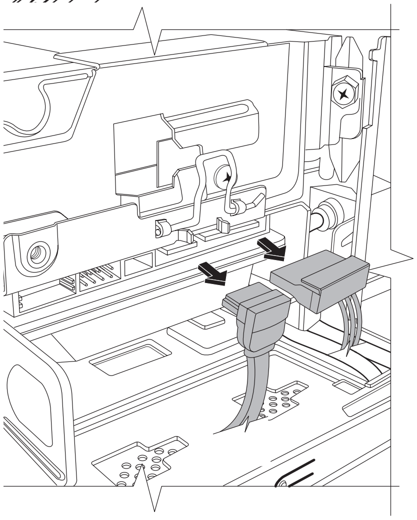

7 拧下用于将硬盘固定在硬盘托槽上的四颗螺丝，然后将硬盘从硬盘托槽中滑出。

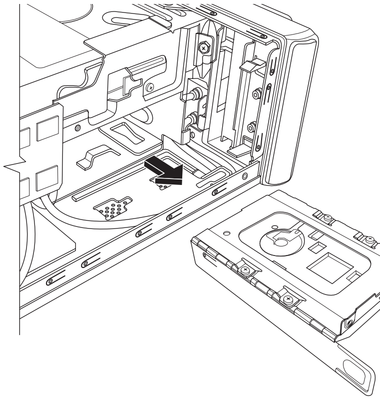

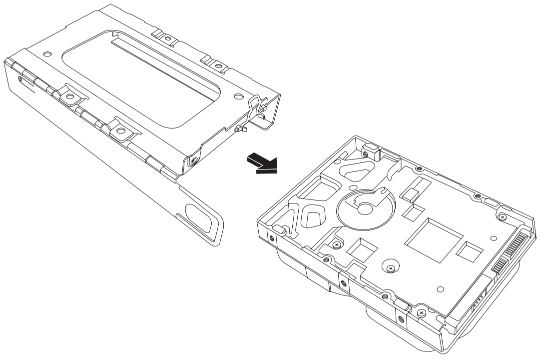

更换硬盘

1 完成第 11 页 “拆除硬盘”中的步骤。

2 将硬盘滑入托槽。

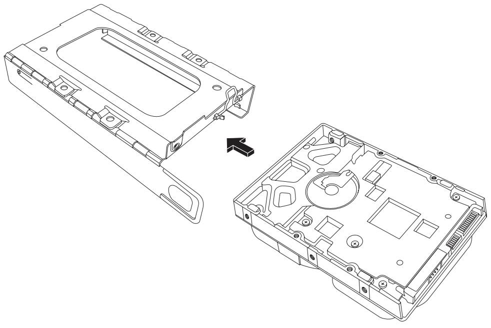

3 插入并拧紧用于将硬盘固定在硬盘托槽内的四颗螺丝。

4 将硬盘托槽滑入电脑的驱动器托架中。

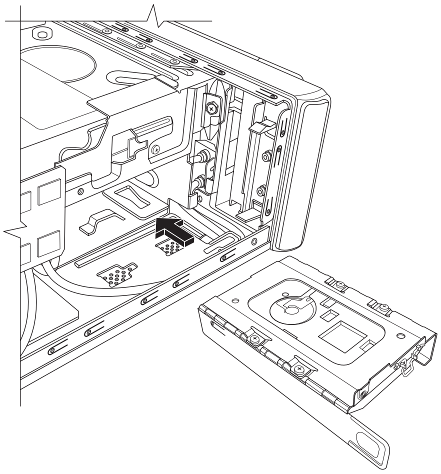

5 将硬盘固定螺丝插入驱动器托架并拧紧。

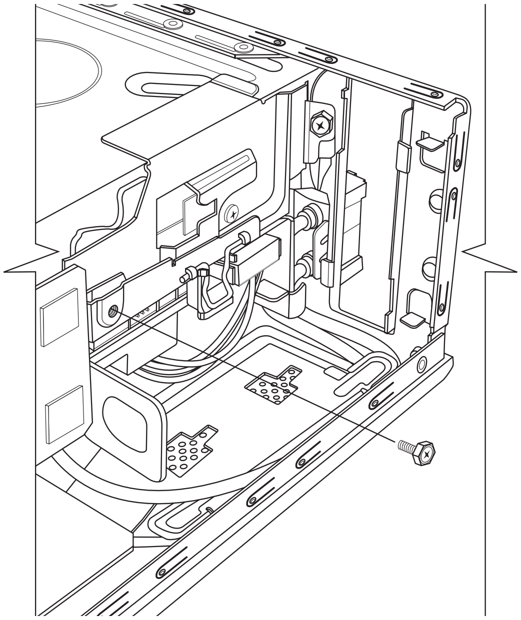

6 将数据线和电源线插入硬盘背面，然后合上电线固定夹。

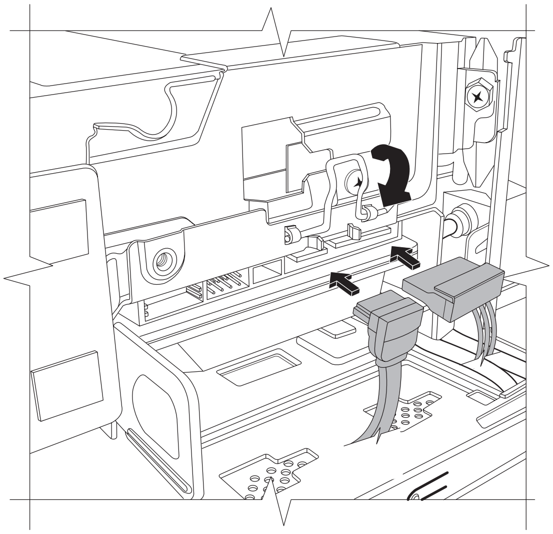

7 如果您的电脑装有 Pocket Media Drive （PMD），请插入 Pocket Media Drive 支架：

a 将 PMD 支架上的箭头与机箱底部的箭头对齐。

b 将 PMD 支架推向机箱的正面，直到它锁定到位。

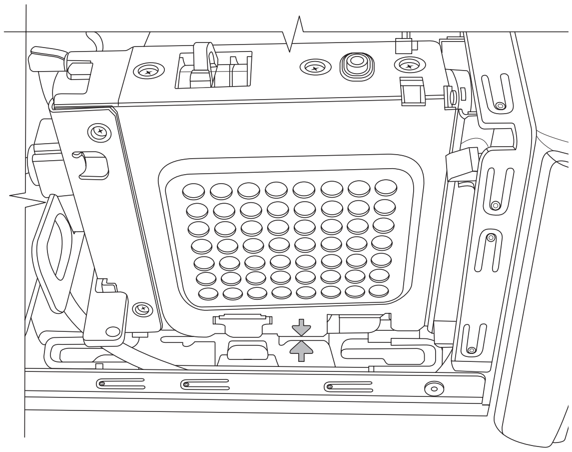

8 完成相关步骤，以便装回机箱盖并关闭机箱。请参见第 6 页 “关闭机箱”。

9 如果需要，请执行 “系统复原”。使用复原光盘运行系统复原，以便恢复出厂时预装的文件。有关 “系统复原” 步骤的详细信息，请参阅 《故障排除和维护指南》。

拆除和更换内存条

主板上包含一个或两个 DDR DIMM（双倍数据传输率双列直插式内存条）插槽。

开始之前

拆除和更换该组件之前，应满足以下要求：

要判断电脑所用内存条的型号和速度，以及特定内存条的详细信息和规格，请：

1 在网络浏览器中转到 **http://www.hp.com/support**。
2 选择您所在的国家 / 地区和语言。
3 在“支持及驱动程序”页面中，单击**故障排除和支持信息**，输入电脑的型号，然后单击**搜索**。

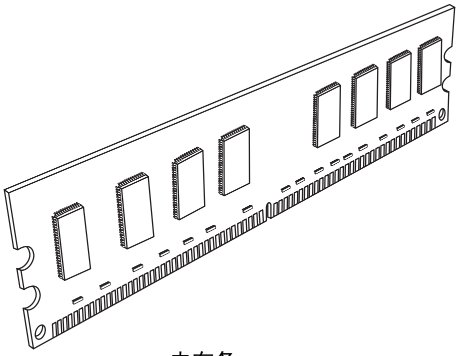

内存条

警告：所用内存条型号不正确可能导致系统受损。

警告：对内存条进行操作时，请务必小心。小心不要碰到内存条上的触点。触碰内存条上的金色触点可能损坏内存条。切勿碰到内存芯片。

拆除内存条

1 拆除光驱。请参见第 8 页 “拆除光驱”。

2 在主板上找到内存插槽。

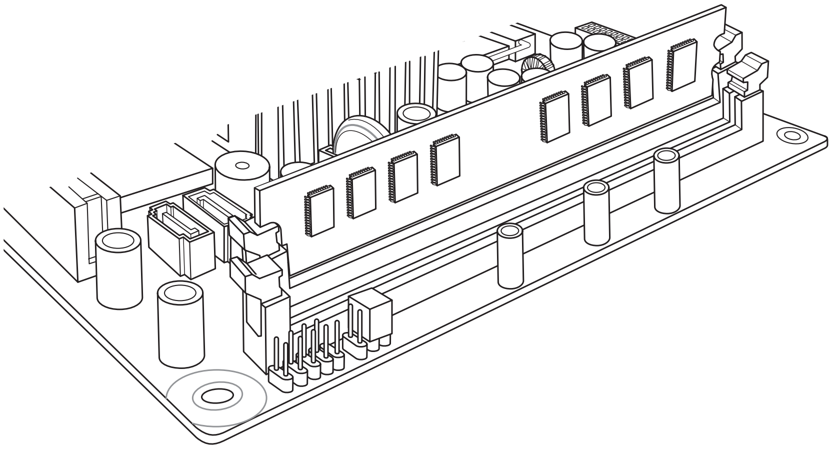

3 如有必要，请移开所有电缆。

警告：请勿将内存条直接从插槽中拔出，应使用固定夹弹出内存条。

---

4 按下插槽两端的两个固定夹，直到内存条从插槽中弹出。握住内存条的边缘 （只能触摸边缘），向上提起，然后将其从插槽中取出。

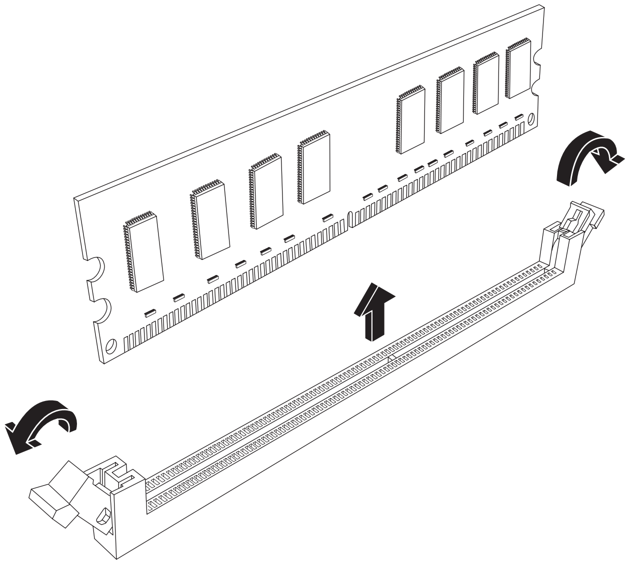

5 将内存条存放在防静电袋中。

更换内存条

升级电脑中的内存条时，新内存条的类型与速度应与电脑中预装的内存条相同。

1 完成第 16 页 “拆除内存条” 中的步骤。

2 打开内存条插槽两端的两个固定夹。

警告：对内存条进行操作时，请务必小心。小心不要碰到内存条上的触点。触碰内存条上的金色触点可能损坏内存条。切勿碰到内存芯片。

3 从防静电袋中取出新内存条。只能触摸内存条的边缘。

4 内存条仅能在一处安装。使内存条上的凹槽 (**A**) 与插槽上的凸耳 (**B**) 对齐。将内存条小心但用力推入插槽，确保使两端的两个固定夹卡紧到位。

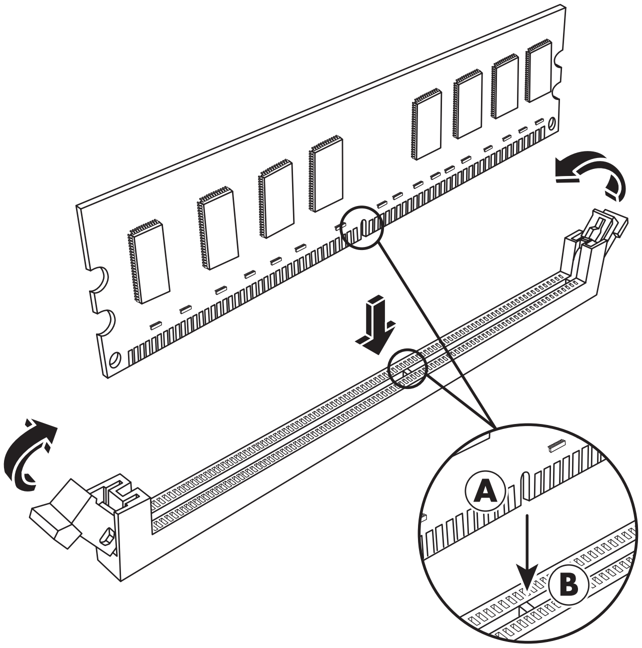

5 根据需要，对第二个内存插槽重复步骤 1 到 4。

6 装回移开的电缆。

7 完成装回光驱的步骤。请参见第 10 页 “更换光驱”。

拆除和更换 PCI 卡

您电脑的 PCI 卡插槽中装有调制解调器卡。电脑的 PCI Express （PCI-E）卡插槽中还可能装有图形卡。您可以使用相应的新调制解调器卡或新图形卡来更换这些板卡。您也可以使用不同的 PCI 卡或 PCI-E 卡进行更换。调制解调器卡是一块可插入到 PCI 卡插槽的电话调制解调器电路板。

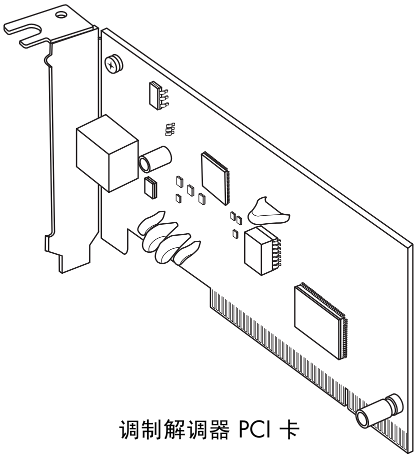

调制解调器 PCI 卡

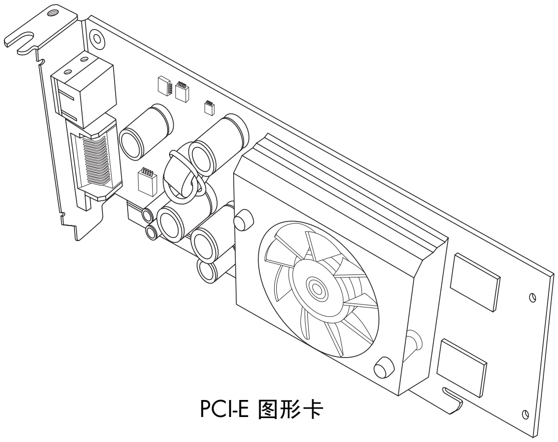

PCI-E 图形卡

开始之前

拆除和更换该组件之前，应满足以下要求：

重要提示：由于电脑内部空间有限，您只能安装与调制解调器卡尺寸大致相同的小型 Low-profile PCI 卡。 HP 建议您安装耗电功率为 5 瓦或更低的 PCI 卡。

并非所有的 Low-profile 卡都可插入 PCI 插槽。部分外部接头 （尤其是位于该卡顶部的接头）可能无法合适地插入后面板。

重要提示：由于电脑内部空间有限，您只能安装与图形卡尺寸大致相同的小型 Low-profile PCI 卡。 HP 建议您安装耗电功率为 25 瓦或更低的 PCI 卡。

并非所有的 Low-profile 卡都可插入 PCI-E 插槽。部分外部接头 （尤其是位于该卡顶部的接头）可能无法合适地插入后面板。

此操作需要使用十字改锥。

拆除 PCI 卡

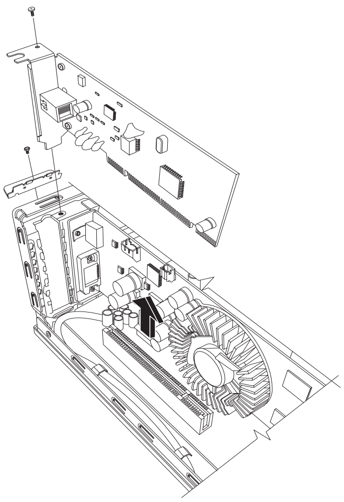

1 准备好电脑，然后拆除机箱盖。完成第 2 页 “打开机箱”中的步骤。
2 在机箱内部，找到位于主板上的 PCI 卡插槽。
3 记录好卡上每根内部电缆的连接方式，然后断开连接。
4 拧下位于机箱外侧的调制解调器支架卡夹上的螺丝。拆除支架卡夹。
5 握住卡的顶部，然后轻轻将卡从插槽中垂直拔出。

更换 PCI 卡

重要提示：由于电脑内部空间有限，您只能安装与调制解调器卡尺寸大致相同的小型 Low-profile PCI 卡。 HP 建议您安装耗电功率为 5 瓦或更低的 PCI 卡。

并非所有的 Low-profile 卡都可插入 PCI 插槽。部分外部接头 （尤其是位于该卡顶部的接头）可能无法合适地插入后面板。

您可以使用新调制解调器卡或其他类型的 PCI 卡更换此调制解调器卡（在 PCI 卡插槽内）：

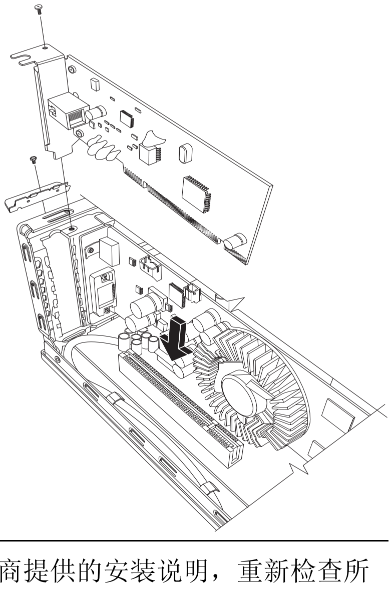

1 完成拆除调制解调器卡的步骤。请参见第 19 页 “拆除 PCI 卡”。
2 将扩充卡的边缘与机箱内的插槽对齐，小心但用力将卡垂直下按，直到它在卡插槽内固定到位。所有触点都应正确地插在卡插槽内。
3 将螺丝拧入支架卡夹以固定此卡。
4 连接此卡附带的所有内部电缆。
5 完成关闭机箱的步骤。请参见第 6 页 “关闭机箱”。
6 如果您安装的是不同类型的 PCI 卡，请安装由其厂商提供的软件驱动程序；或根据要求进行安装。

注：如果新卡或新设备工作不正常，请阅读相应板卡厂商提供的安装说明，重新检查所有的连接，包括与板卡、电源、键盘和显示器的连接。

拆除 PCI-E 卡

1 准备好电脑，然后拆除机箱盖。完成第 2 页“打开机箱”中的步骤。

2 在机箱内部，找到位于主板上的 PCI-E 卡插槽。

3 记录好卡上每根内部电缆的连接方式，然后断开连接。

4 拧下位于机箱外侧的调制解调器支架卡夹上的螺丝。拆除支架卡夹。

5 提起将卡固定到主板的固定夹，同时握住卡的顶部，小心地将卡垂直拔出插槽。

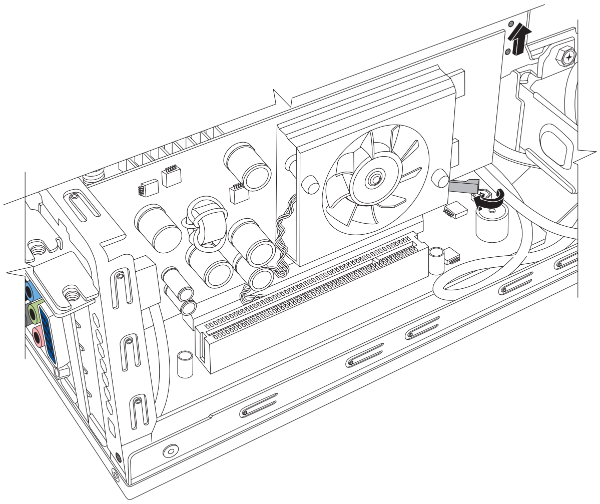

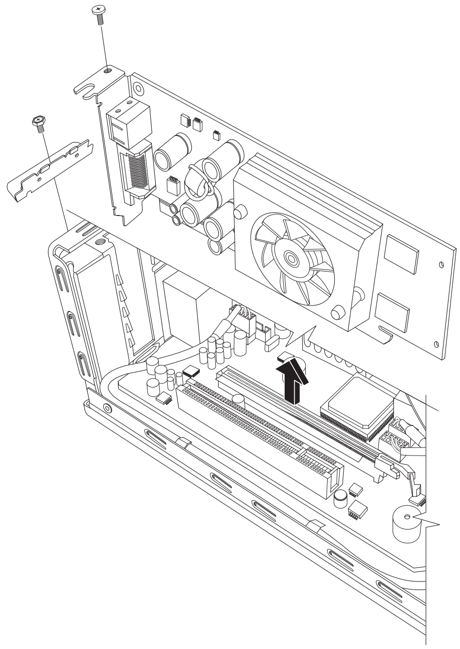

更换 PCI-E 卡

重要提示：由于电脑内部空间有限，您只能安装与图形卡尺寸大致相同的小型 Low-profile PCI-E 卡。 HP 建议您安装耗电功率为 25 瓦或更低的卡。

并非所有的 Low-profile 卡都可插入 PCI-E 插槽。部分外部接头（尤其是位于该卡顶部的接头）可能无法合适地插入后面板。

您可以使用新图形卡或其他类型的 PCI-E 卡更换此图形卡（在 PCI-E 卡插槽内）：

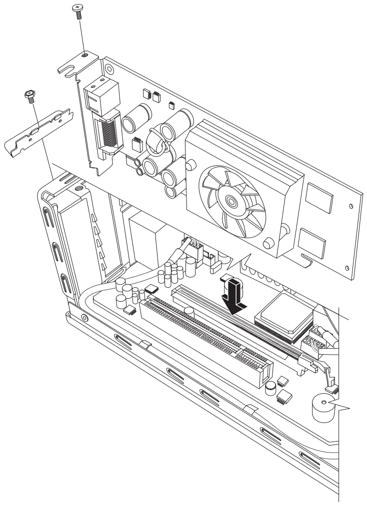

1 完成拆除图形卡的步骤。请参见第 20 页“拆除 PCI-E 卡”。
2 将新卡的边缘与机箱内的插槽对齐，小心但用力将卡垂直下按，直到它在卡插槽内固定到位。所有触点都应正确地插在卡插槽内。
3 将螺丝拧入支架卡夹以固定此卡。
4 连接此卡附带的所有内部电缆。
5 完成关闭机箱的步骤。请参见第 6 页“关闭机箱”。
6 如果您安装的是其他类型的 PCI-E 卡，请安装由相应厂商提供的软件驱动程序；或根据要求进行安装。

注：如果新卡或新设备工作不正常，请阅读板卡厂商提供的安装说明，重新检查所有的连接，包括与板卡、电源、键盘和显示器的连接。

拆除和更换电池

主板上的锂电池为电脑的计时器提供备用电源。

当电池电量开始减弱时，显示的日期和时间可能不正确。如果电池发生故障，应使用 CR2032 锂电池 （额定值 3 V， 220 mAH）或同等型号的电池更换它。

开始之前

拆除和更换该组件之前，应满足以下要求：

警告：如果更换的电池型号不对，可能有爆炸的危险。只能用相同或同等型号的电池更换。请按照厂商的说明丢弃废旧电池。

警告：切勿使用钳子等金属物体拆除或更换电池。金属物体的接触可能会导致电池短路并损坏电池。

步骤

1. 准备好电脑，然后拆除机箱盖。完成第 2 页 “打开机箱”中的步骤。
2. 轻轻地将电脑侧放。
3. 完成第 8 页 “拆除光驱”中的步骤。
4. 如有必要，可拆下某些电缆，以方便拆装电池。
5. 移开固定电池的固定夹。从电池槽中提起电池并将其取出。

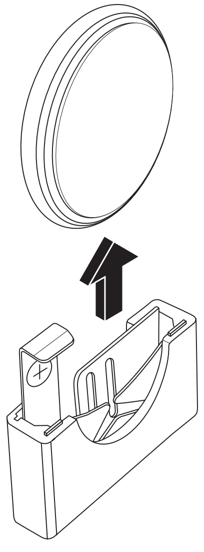

6 将新的 CR2032 电池安装到电池槽，正极 (+) 朝向电池槽的开口处。

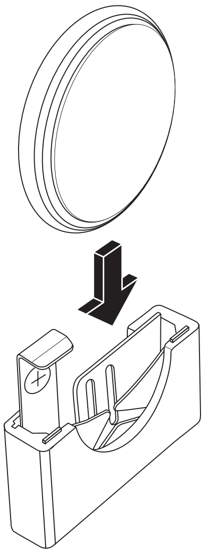

7 装回拆除的电缆。

8 完成第 10 页 “更换光驱”中的步骤。

9 完成相关步骤，以便装回机箱盖并关闭机箱。请参见第 6 页 “关闭机箱”。

注：启动电脑后，您可能需要手动设置电脑上的时间和日期。

Part number: 5991-8369